19

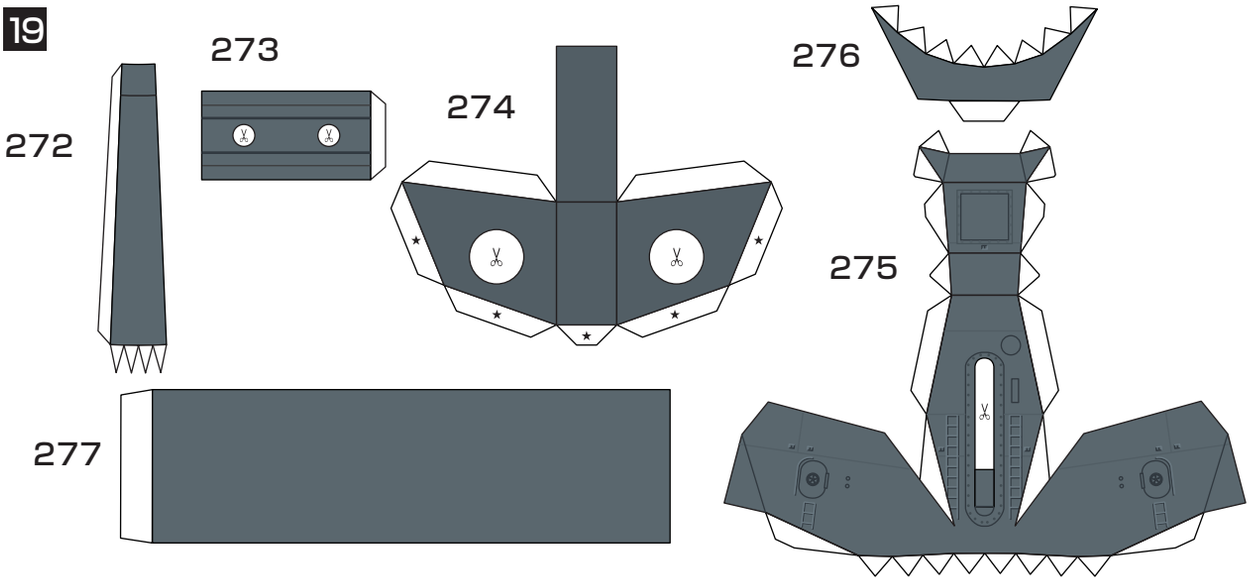

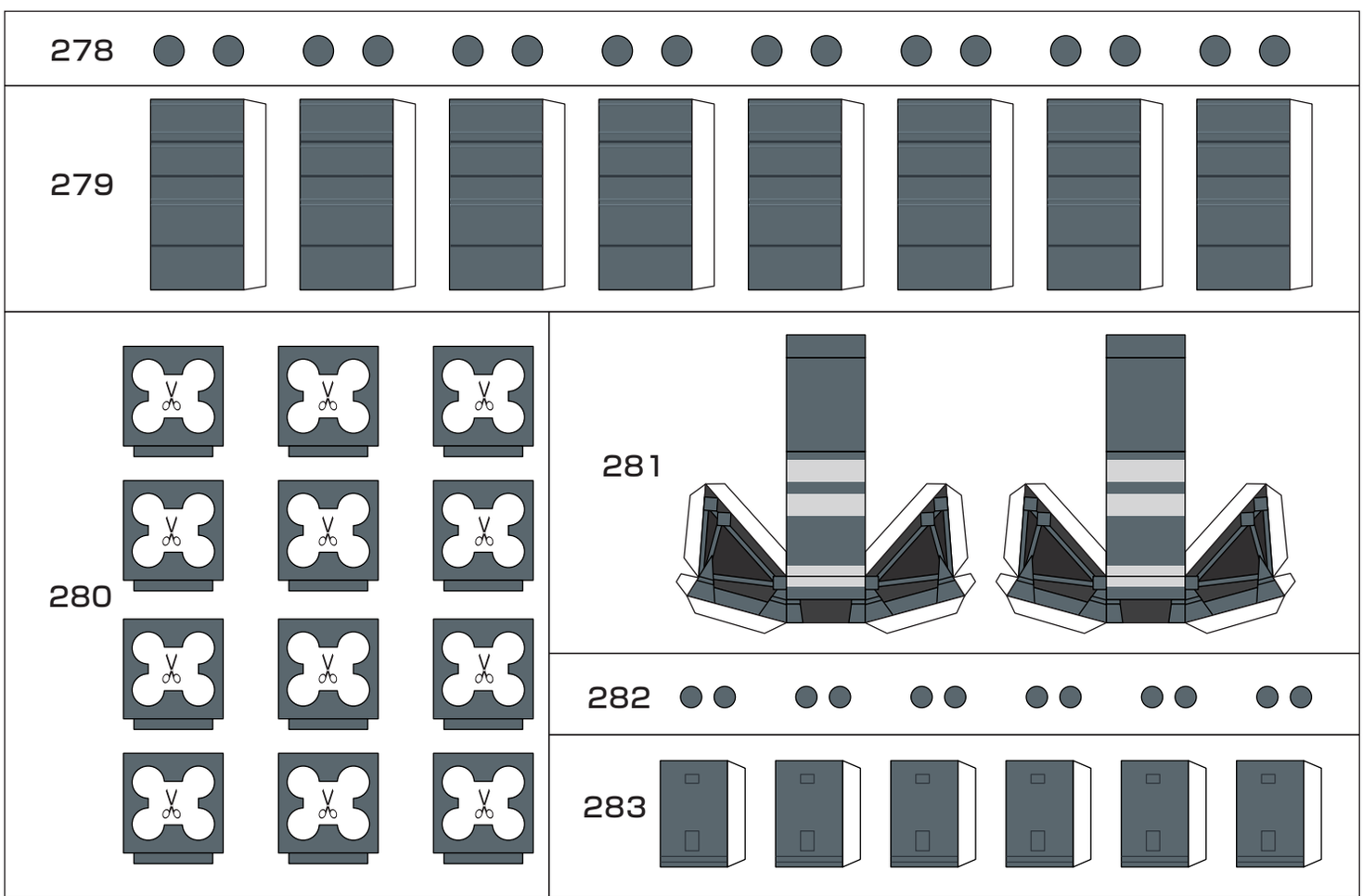

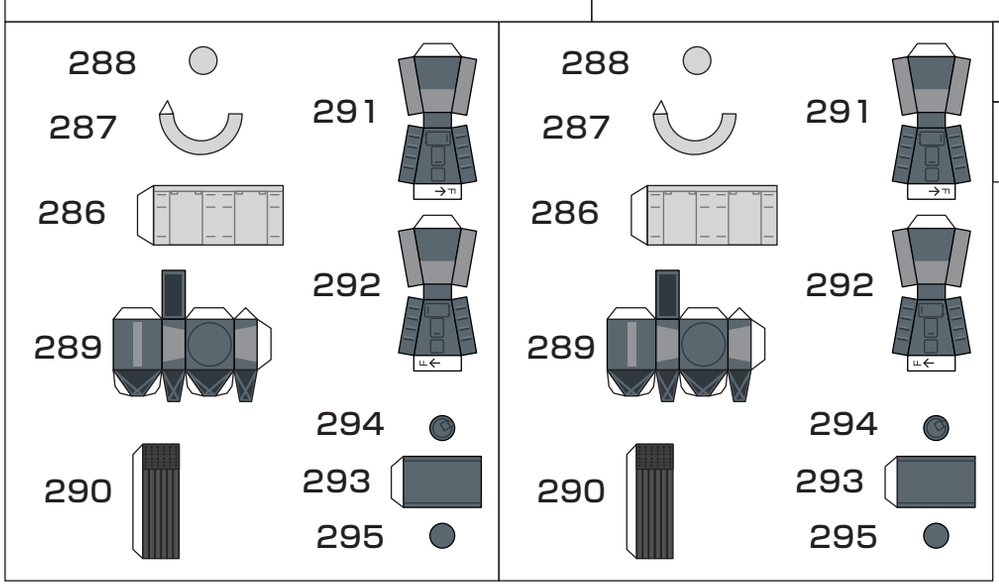

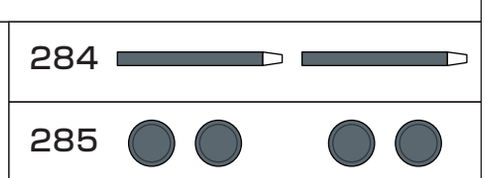

紙模型工房
http://papermodel.jp/